日付 : R8. 05/01

車両チェックシート

管理番号 : 0538010

車 両 情 報

車名	初年度登録	型式	形状	車台番号
三菱ふそう	令和3年02月	2KG-FK65F	冷凍バン	FK65F-606442

走行	馬力	シフト	ブレーキ	ボディ内寸
194,739km	240PS／177KW	M/T　６速	エアー	長：6,190　mm　幅：2,260　mm 高：2,260　mm　門高：2,250　mm

◎ : 良好　　〇 : 通常走行問題なし　　△ : 要修理　　／ : 装備無し　　※あくまでも当社判断基準によるものです

エンジン

点検項目	結果	状態
異音	◎	
オイル混入	◎	
オイル漏れ	◎	
水混入	◎	
水漏れ	◎	
燃料漏れ	◎	
排気	◎	
マフラー	◎	
ターボ	◎	
冷却水吹返	◎	

ミッション

点検項目	結果	状態
ギア鳴き	◎	
ギア抜け	◎	
クラッチ	◎	
異音	◎	
オイル漏れ	◎	
リターダ	／	
PTO	／	

電装関係

点検項目	結果	状態
エアコン	◎	
スターター	◎	
オルタネーター	◎	
P/W（運転席）	◎	
P/W（助手席）	◎	
坂道発進装置	◎	
異常ランプ	◎	
オーディオ	◎	
バックカメラ	◎	カラー
電格ミラー	◎	
ETC	◎	2.0
タコグラフ	◎	アナログ

上物仕様

点検項目	結果	状態
床材質	／	アルミ システムフロア

キャビン

点検項目	結果	状態
シート	〇	破れ、タバコ穴、擦れ ビニールカバー付き、 カバー破れ
ヘッドライト	◎	ＨＩＤ
ウィンカー	◎	
ワイパー	◎	
ミラー	〇	左右カバー擦れ

走行関係

点検項目	結果	状態
リーフサス	◎	
エアサス	◎	リヤエアサス
パワステ	◎	
ハンドル	〇	擦れ
燃料タンク	◎	スチール 200L

デフ

点検項目	結果	状態
異音	◎	
オイル漏れ	◎	
デフロック	／	

特記事項　エンジンキー1本、ドアロックリモコン1ケ、ボデーキー4本、オートクルーズ、天張り汚れ
※R8/4走行距離:194,731km時クラッチOH(記録簿有)、R8.2　クラッチブースター交換(リビルト)

記録簿　有（R3/5～R5/7、R7/7、R8/4）

タイヤ残量

単位 : mm

	12	12	
	—	—	
1	2	2	1
—	—	—	—
スペア	2	—	

タイヤサイズ

	225/80R17.5	225/80R17.5	
	—	—	
225/80R17.5	225/80R17.5	225/80R17.5	225/80R17.5
—	—	—	—
スペア		225/80R17.5	—

素材 : スチール　備考 :

上物仕様

上物名	メーカー	型式「製造番号」	年式
冷凍バン/サイドドア付	日本フルハーフ	GLF 「E5G5755」	令和3年
【備考】断熱厚みリヤ70mmサイド70mm。ラッシングレール2段。庫内灯3ケ。水抜き穴前後4ヶ所。パレティナガイド。左側片開き式サイドドア。R観音90度ストッパー、右側ステンレス工具箱			
直結	デンソー	P28LN-P4-22S	令和3年01月
【備考】- 32度設定、1時間運転12.5℃→-9.5℃確認(外気温15度)、累積稼動時間:6931時間			
格納ゲート/ラジコン	新明和工業	RAK10-6485D 「S1110455D」	令和3年
【備考】最大昇降質量:1000kg、全長1550mm、全幅2200mm、キャスターストッパー迄1280mm、有効幅2110mm。ラジコン。庫内リモコン。			

外装状態

キャブコーション	フレーム番号	フレームのさび	飛石
有	確認済	無	亀裂

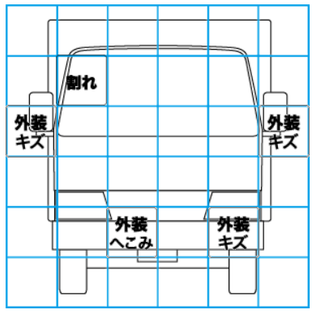

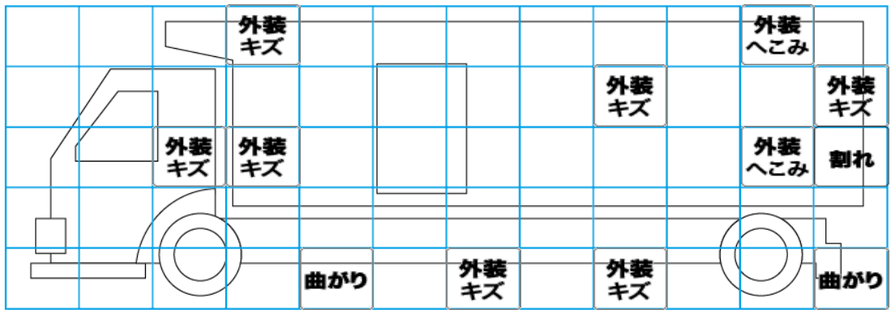

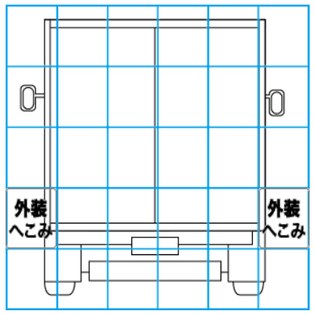

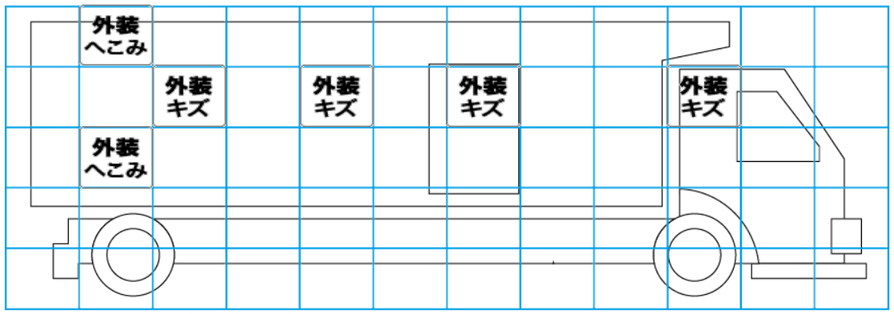

【外装】　　【ボデー内】

外装キズ	外装へこみ	うき	曲がり	サビ	補修跡	割れ	庫内キズ	庫内へこみ	庫内穴あき	床汚れ